S.C TehnoWorld SRL
Loc. Baia, nr. 1616, DN2E km 2
Jud. Suceava, RO-727020

office@tehnoworld.ro
www.tehnoworld.ro

FISA TEHNICA

FITINGURI SEGMENTATE
POLIETILENA DE INALTA DENSITATE - PEHD

1. CARACTERISTICI GENERALE:

Fitingurile sunt produse din segmente de teava de polietilena de inalta densitate (PEHD).

Metoda de fabricare: sudura cap – cap a segmentelor de teava.

Fitingurile segmentate sunt utilizate in urmatoarele aplicatii :
- retele de alimentare cu apa potabila;
- retele de distributie gaze naturale;
- retele de irigatii;
- retele de canalizare sub presiune;
- sisteme antiincendiu.

Categorii :

Fittings	PN	SDR	D (mm)	
30˚Cot segmentat	6	26	90 -1200	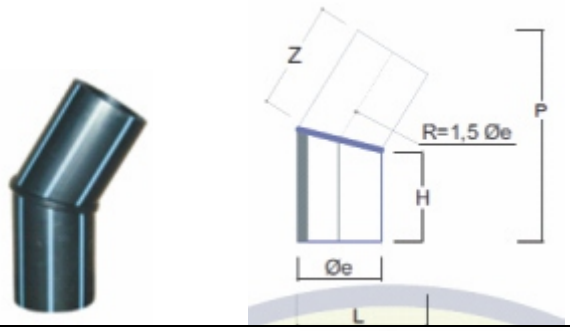
	10	17	90– 1200	
	16	11	90 - 630	
45˚Cot segmentat	6	26	90– 1200	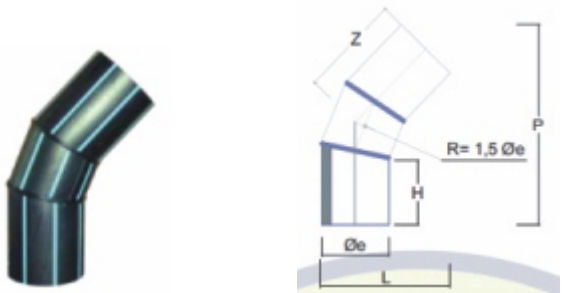
	10	17	90– 1200	
	16	11	90 - 710	
60˚Cot segmentat	6	26	90– 1200	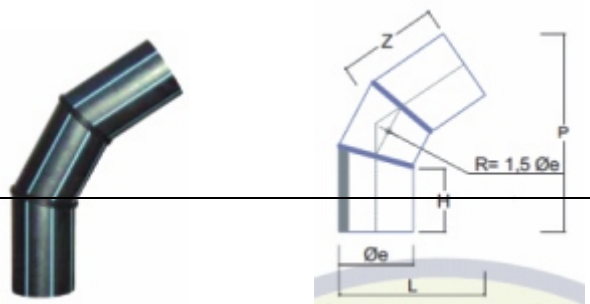
	10	17	90 -1200	

	16	11	90 -710	
				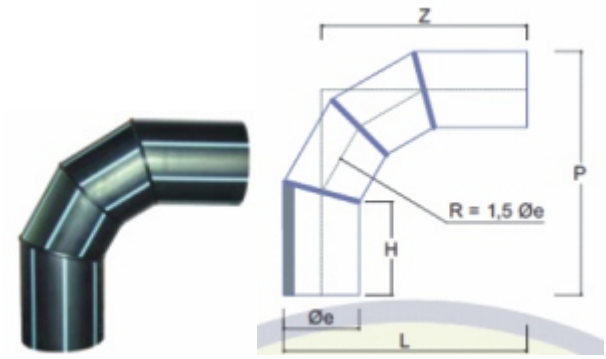
90°Cot segmentat	6	26	90-1200	
	10	17	90-1200	
	16	11	90-710	
90°Teu segmentat	6	26	90-1200	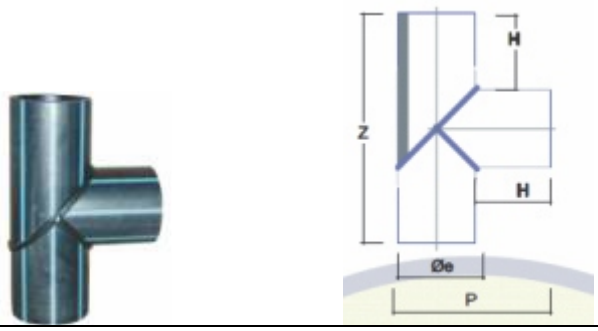
	10	17	90-1200	
	16	11	90-710	
45°Teu segmentat	6	26	90-800	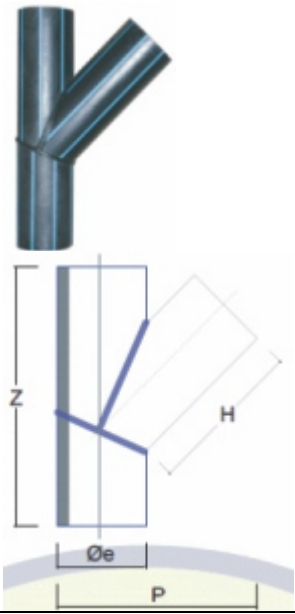
	10	17	90-800	
	16	11	90-710	
Cruce segmentat a	6	26	90-630	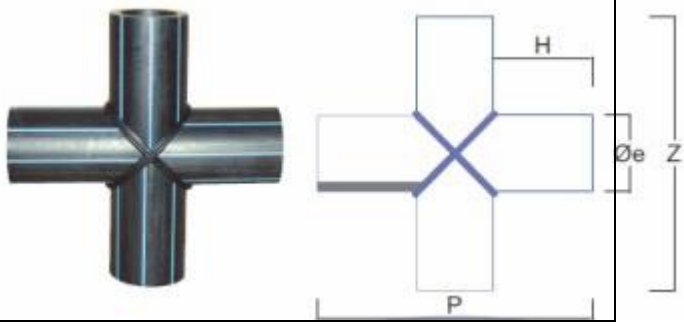
	10	17	90-63	
	16	11	90-630	

La cererea clientilor se pot fabrica fitinguri cu diferite dimensiuni, diametre, PN, SDR sau unghiuri de imbinare, conform EN 12201 – 3.

S.C TehnoWorld SRL
Loc. Baia, nr. 1616, DN2E km 2
Jud. Suceava, RO-727020

0743 069 587 mob

office@tehnoworld.ro
www.tehnoworld.ro

RC: J33/145/2003
CUI: RO15231305

RO87BACX0000003023781012
UNICREDIT BANK

Dimensiunile fitingurilor sunt in concordanta cu dimensiunile tevilor din polietilena cu care vor fi imbinate.

2. PROPRIETATI:

- rezistenta la coroziune, chiar si in medii agresive;
- resistenta la socuri, chiar si la temperature scazute;
- rezistenta la agenti chimici;
- rezistenta la abraziune;
- rezistenta la microorganisme.

Fitingurile segmentate sunt fabricate din materiale non-toxice in conformitate cu cerintele Ordinului ministrului sanatatii nr. 275 / 2012 .

3. FABRICATIA :

Fitingurile sunt fabricate prin sudarea segmentelor de teava din polietilena.

Executia sudurii cap - cap :
Prin acest procedeu, suprafetele care se imbina sunt incalzite cu ajutorul unui element incalzit la o temperatura definita pentru sudura si apoi aduse in contact la presiune, odata ce ambele capete s-au plastifiat cand au atins o temperature de 210 ±10° C.

Acest tip de sudura este realizata cu termoelemente alcătuite dintr-o plita din otel inoxidabil sau aliaj de aluminiu acoperit cu un strat de PTFE (politetrafluoroethilena) si fibra de sticla sau cu un strat de vopsea neaderenta. Aceste elemente sunt încălzite cu ajutorul rezistentelor electrice, cu reglarea automata a temperaturii.
Înainte de a efectua operațiunile de sudura, este necesar sa ne asiguram ca ambele segmente de sudat sunt la exact aceeași temperatura.

Pregătirea capetelor de sudat:
Capetele segmentelor de teava ce urmeaza a fi sudate trebuie pregătite pentru sudura cap-cap prin utilizarea frezei care poate fi manuala sau electrica pentru diametrele si grosimile mari. Frezele electrice trebuie sa opereze la viteze moderate pentru a evita încălzirea materialului.
Capetele astfel pregătite nu trebuie atinse cu mana sau alte suprafețe grase sau uleioase. Daca totuși se întâmpla asta, ele trebuie degresate cu tricloretilena sau alți solvenți adecvați.
Suprafețele ce trebuie sudate trebuie sa fie perfect aliniate. Alinierea consta in presarea suprafețelor contra plitei pana ce sunt perfect si integral presate. Presiunea este menținuta de-a lungul fazei de aliniere la un nivel analog cu presiunea de îmbinare adică 0.15 N/mm^2.
Odata ce s-a realizat alinierea, presiunea scade si plita începe sa se incalzeasca.

Execuția sudurii:
Cele doua capete ce trebuie sudate sunt apoi poziționate si apropiate rapid aplicându-se o presiune controlata.
Termoelementul este inserat intre ele.
Materialul trece intr-o stare plastica formând un cordon de sudura, începând sa se umfle ușor.

La timpul prevăzut, termoelementul este extras si cele doua capete sunt forțate unul contra celuilalt la o anumita presiune, pana ce materialul se reîntoarce in starea solida.

Instrucțiunile de sudura complete sunt furnizate in manualele de utilizare ale aparatelor de sudura cap-cap.

4 . SISTEMUL CALITATII:

SC TEHNO WORLD SRL are implementat și certificat un sistem integrat de management conform:
ISO 9001:2015
ISO 14001:2015
ISO 45001 :2018

5. GARANTIA PRODUSELOR:

Termenul de garantie al fitingurilor este de 24 de luni de la livrare, iar durata de viata este estimata la peste 30 de ani, in conditiile respectarii instructiunilor de transport, depozitare, manipulare, montare si intretinere.

SC TEHNO WORLD SRL